ALSAV | HORECA

НОВИНКИ 2022 new

СТУЛЬЯ ДЛЯ РЕСТОРАНОВ, БАРОВ, КАФЕ.

СТУЛЬЯ МАССИВ ДЕРЕВА

COXO AL 101

СТУЛЬЯ
МАССИВ ОРЕХА

ALSAV | HORECA

КАРКАС СТУЛЬЕВ ВЫПОЛНЕН ИЗ ЦЕННОЙ ПОРОДЫ ДЕРЕВА - МАССИВА ОРЕХА.

ОРЕХ ЯВЛЯЕТСЯ ОДНОЙ ИЗ НАИБОЛЕЕ ТВЕРДЫХ ПОРОД ДЕРЕВА.
ЭТО ПРИДАЕТ ИЗДЕЛИЯМ СЛЕДУЮЩИЕ КАЧЕСТВА:
- ПРОЧНОСТЬ
- НАДЕЖНОСТЬ
- УСТОЙЧИВОСТЬ К НАГРУЗКАМ.

МАТОВОЕ ЛАКОВОЕ ПОКРЫТИЕ ПОЗВОЛЯЕТ ПОДЧЕРКНУТЬ ЕСТЕСТВЕННУЮ КРАСОТУ И ТЕКСТУРУ ДЕРЕВА.

СТУЛ БРИЖД

AL 102

СТУЛ БРИЖД

new

ALSAV | HORECA

арт. AL 102

НАТУРАЛЬНЫЙ ОРЕХ +
ТКАНЬ РОГОЖКА

ТЕМНЫЙ ОРЕХ +
ЧЕРНАЯ ЭКОКОЖА

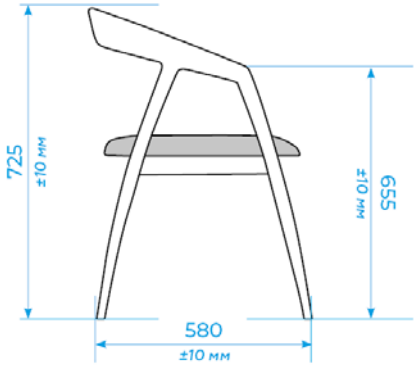

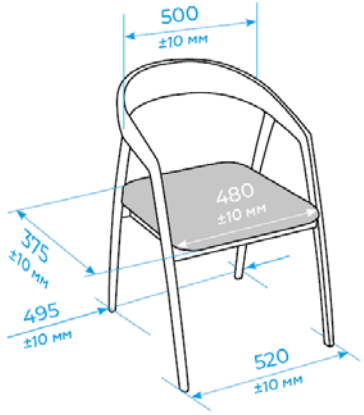

КАРКАС СТУЛА	МАССИВ ОРЕХА.
ПОКРЫТИЕ	МАТОВЫЙ ЛАК.
СИДЕНЬЕ	МЯГКОЕ. ЭКОКОЖА / ТКАНЬ (РОГОЖКА)
МАКСИМАЛЬНАЯ НАГРУЗКА	120 КГ

ALSAV
HORECA
СТУЛ КИОТО
АРТ. AL 103

СТУЛ КИОТО
АРТ. AL 103
ALSAV
HORECA

СТУЛ КИОТО

new

ALSAV | HORECA

арт. AL 103

НАТУРАЛЬНЫЙ ОРЕХ +
ТКАНЬ РОГОЖКА

ТЕМНЫЙ ОРЕХ +
ЧЕРНАЯ ЭКОКОЖА

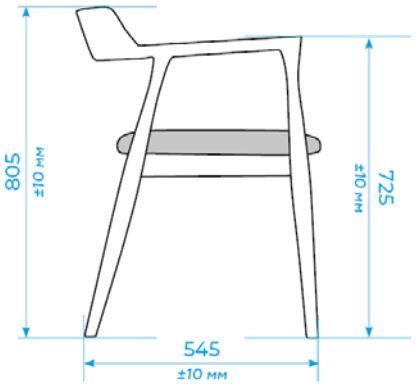

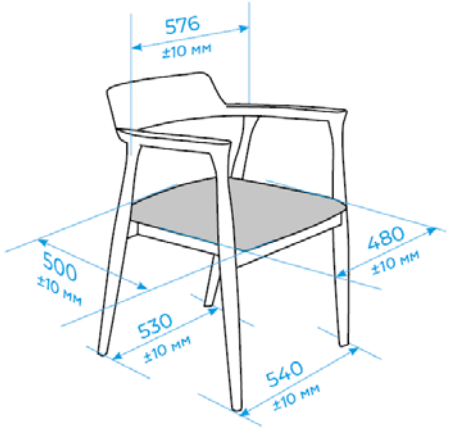

КАРКАС СТУЛА	МАССИВ ОРЕХА.
ПОКРЫТИЕ	МАТОВЫЙ ЛАК.
СИДЕНЬЕ	МЯГКОЕ. ЭКОКОЖА / ТКАНЬ (РОГОЖКА)
МАКСИМАЛЬНАЯ НАГРУЗКА	120 КГ

ALSAV | HORECA
СТУЛ КИОТО
АРТ. AL 103

ALSAV | HORECA

СТУЛ COXO
APT. AL 101

СТУЛ СОХО

new

ALSAV | HORECA

арт. AL 101

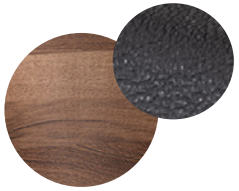

ТЕМНЫЙ ОРЕХ +
ЧЕРНАЯ ЭКОКОЖА

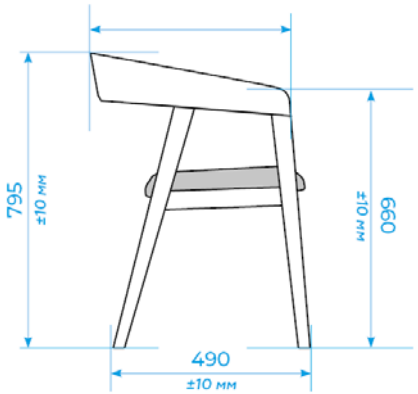

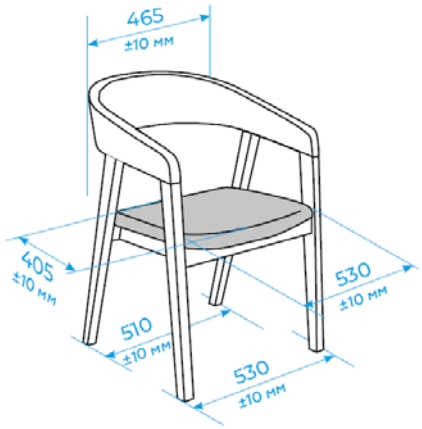

КАРКАС СТУЛА	МАССИВ ОРЕХА.
ПОКРЫТИЕ	МАТОВЫЙ ЛАК.
СИДЕНЬЕ	МЯГКОЕ. ЭКОКОЖА
МАКСИМАЛЬНАЯ НАГРУЗКА	120 КГ

СТУЛ COXO SOFT
AL 101S

СТУЛ COXO soft

арт. AL 101s

new

ALSAV | HORECA

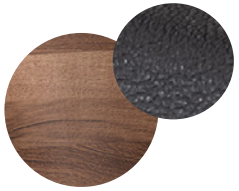

ТЕМНЫЙ ОРЕХ +
ЧЕРНАЯ ЭКОКОЖА

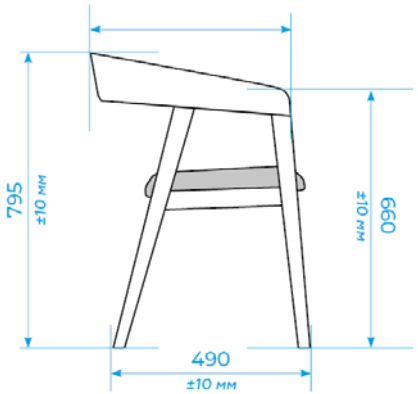

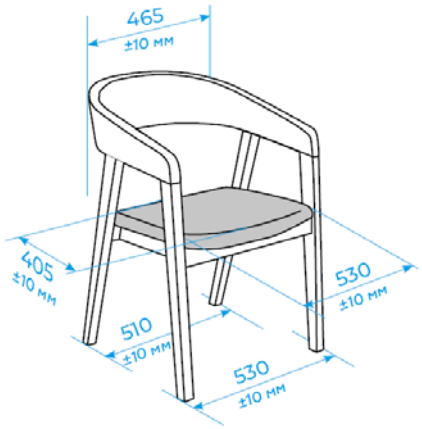

КАРКАС СТУЛА	МАССИВ ОРЕХА.
ПОКРЫТИЕ	МАТОВЫЙ ЛАК.
СИДЕНЬЕ	МЯГКОЕ. ЭКОКОЖА
МАКСИМАЛЬНАЯ НАГРУЗКА	120 КГ

ALSAV
HORECA

СТУЛ ДЖЕРО

new

ALSAV | HORECA

арт. AL 104

НАТУРАЛЬНЫЙ ОРЕХ +
ТКАНЬ РОГОЖКА

ТЕМНЫЙ ОРЕХ +
ЧЕРНАЯ ЭКОКОЖА

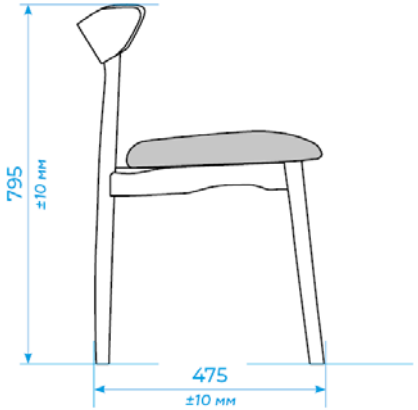

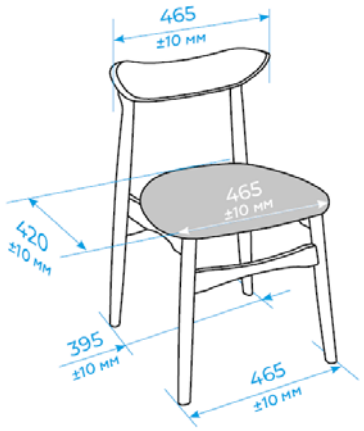

КАРКАС СТУЛА	МАССИВ ОРЕХА.
ПОКРЫТИЕ	МАТОВЫЙ ЛАК.
СИДЕНЬЕ	МЯГКОЕ. ЭКОКОЖА / ТКАНЬ (РОГОЖКА)
МАКСИМАЛЬНАЯ НАГРУЗКА	120 КГ

ALSAV | HORECA

СТУЛ ДЖЕРО
AL 104

БАРНЫЕ СТУЛЬЯ

БАРНЫЕ СТУЛЬЯ

new

ALSAV | HORECA

КАРКАС СТУЛА	ТРУБА 20Х20 ММ,
ПОКРЫТИЕ	ПОРОШКОВОЕ ОКРАШИВАНИЕ
СИДЕНЬЕ/СПИНКА	МЯГКОЕ. ТКАНЬ (РОГОЖКА, МИКРОВЕЛЮР)
ДОПУСТИМАЯ НАГРУЗКА	120 КГ

БАРНС-65
БАРНС-75

ВЕРМ-65
ВЕРМ-75

ВЕРМ-46

ALSAV
HORECA

БАРНЫЕ СТУЛЬЯ

new

ALSAV | HORECA

ЦВЕТА ТКАНИ

Grey Lunar

Ricco

Violet

Brauni

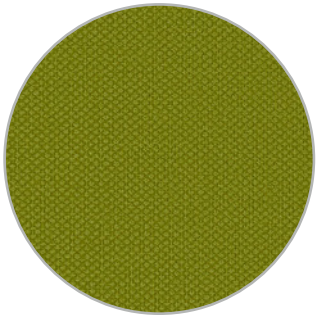

Kiwi

Velur Azure

Velur Grey

ALSAV
HORECA